액티브 노이즈 캔슬링 헤드셋

Astrum MX PRO

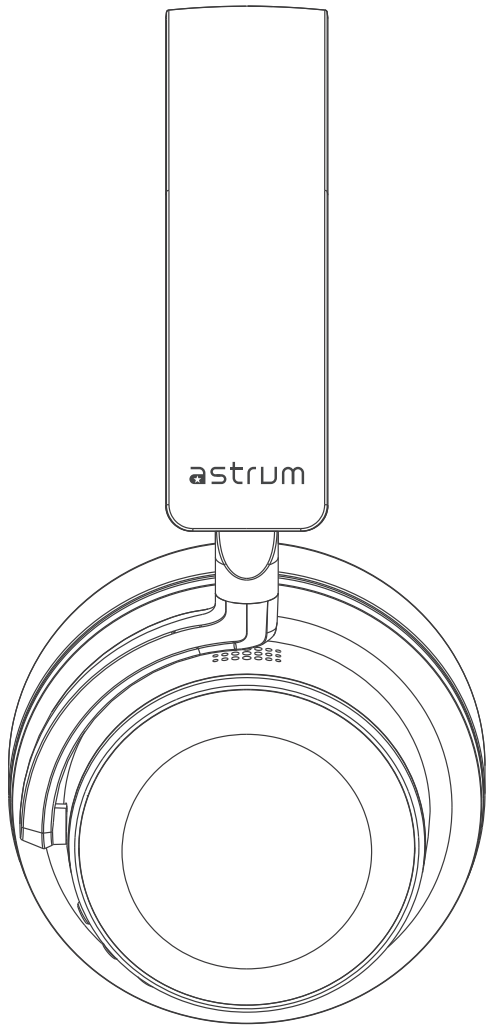

사용자 매뉴얼

PAGE CLIPPING AREA

PAGE CLIPPING AREA

- ENGLISH 2 - 9
- 한국인 10 - 18
- ESPAÑOL 19 - 27
- 中国人 28 - 36

Product Overview

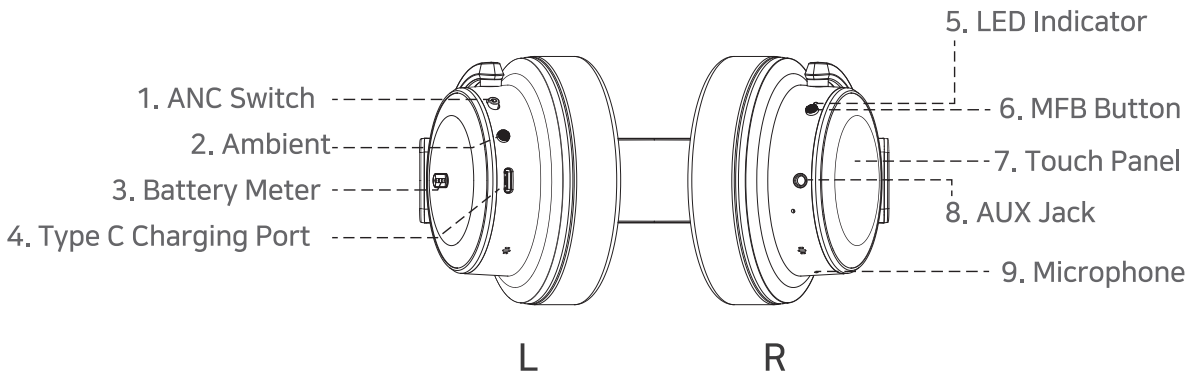

Button	Function	Operation
ANC Switch	ANC function on / off	Slide the ANC switch to activate or deactivate the ANC mode
MFB Button	Power on / off	Press and hold MFB button for 3s
	Pairing	Under power off mode, press and hold MFB button for 5s till the LED indicator blinks RED and BLUE alternatively
	Answer / end a call	Press MFB button once
	Reject a call	Press MFB button twice to reject a call coming
	Voice assistant	Long press MFB button and release the MFB button to activate the voice assistant from your smart phone
	Redial last number	Press MFB button twice under bluetooth connection status
	Clear pairing history	From off, long press MFB button until the LED indicator shows PURPLE for 2s
Touch Panel	Play music	Quick tap the touch panel twice
	Pause music	Quick tap the touch panel twice
	Volume up	Vertically slide up
	Volume down	Vertically slide down
	Next track	Horizontally slide forward
	Previous track	Horizontally slide backward

PAGE CLIPPING AREA

PAGE CLIPPING AREA

Proximity Sensor	Play (Music only, not for call)	Take on the headsets
	Pause (music only, not for call)	Take off the headsets

Basic Operations

Pair With The Mobile Phone

1) Long press the MFB button for 5s until the LED indicator blinks RED & BLUE alternatively.
2) Turn on the Bluetooth function on your mobile device, search and connect with Astrum MX PRO. The headsets will soon be connected with your mobile device.

Reconnection

MX PRO will automatically connect with the last paired device, simply turn on your device's Bluetooth function and the Astrum MX PRO will connect instantly when powered on.

Activate / Deactivate The ANC Mode

Switch the ANC button to ON side to significantly reduce the ambinent noise. Switch the ANC button to OFF side to deactivate the ANC function.

Activate / Deactivate The Ambient Mode

When ANC is ON, press the ambient button once to activate the ambient mode.
Press once again to deactivate the mode.
Ambient mode provides the convenience for hearing the ambient sound without taking off the headsets.

FAQ

1) What is ANC?

ANC stands for "active noise cancellation"-this feature is designed to eliminate ambient noise in your environment allowing you to enjoy your music without distraction while working, traveling or simply relaxing. It is most effective at reducing LOW frequency noises such as those from an airplane engine or a large crowd (frequencies from 20HZ-800HZ).

2) Why do I still hear certain noises with ANC on?

The ANC feature is best at reducing constant / steady LOW frequency sounds. Sudden irregular noises such as shouting or car horns are not as effectively cancelled out.

3) Does Astrum MX PRO "AMBIENT Mode" work as hearing aid?

No, it is not a hearing aid. Astrum MX PRO is designed to capture the main audio frequency in noisy environment.

4) Why there is still an audio delay?

Audio latency might still exist when your device transmits unstable Bluetooth signals. To achieve the best sound performance, please make sure your mobile device also suports aptX Low Latency.

5) Can I still use my Headsets if the battery has run out?

Yes, when the battery drains, you can use the 3.5mm audio cable to stream the music.

Note: The buttons on the headsets will not work under wired connection.

PAGE CLIPPING AREA

PAGE CLIPPING AREA

ENGLISH

6) How to charge?

When the battery is low than 10%, the Bluetooth LED will blink red and you will hear a beep sound every five minutes. To charge your headsets, please plug in with the type-C charging cable and connect to the power.

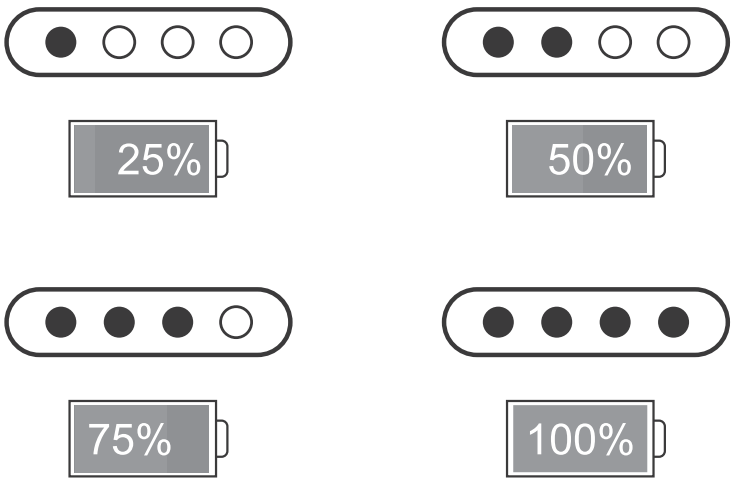

7) How does the dual connection work?

1. Pair the headsets with device A.
2. Turn off device A's Bluetooth function and set the Headsets into pairing mode (LED indicator blinks RED & BLUE alternatively.)
3. Pair the headsets with device B.
4. Turn on device A's Bluetooth and pair with the headsets again. Both devices are connected to the Headsets now.

Note: the above steps are for first time setup only. Astrum MX PRO will connect automatically next time.

Product Specification

BT version: 5.1
Noise cancellation rate: approximately 98%
Supported profiles: HFP, HSP, A2DP, AVRCP
Audio codec: AAC, aptX, aptX Low Latency
Audio impedance: 32 Ohm
Charging time: about 3.5 hours
Operational range: ≥10m
Wired connection: 3.5mm audio cable
Working time (Wireless only): 25 hours
Working time (Wireless + noise cancelling): 15 hours

Package Content

1. Headsets
2. Type-C charging cable
3. 3.5mm audio cable
4. Small mesh bag
5. Dual plug adapter
6. Hard carring case
7. User manual

PAGE CLIPPING AREA

PAGE CLIPPING AREA

Care And Maintenance

Consider turning your headsets off before place them in your pocket or bag. If the MFB button is accidentally activated, your mobile phone may place an unintended call.

Do not expose the headsets to liquid, moisture or humidity, as the headsets are not waterproof.

Do not use abrasive cleaning solvents to clean the headsets.

Do not expose the headsets to extreme temperature conditions.

Store your headsets where the temperature is between 0 ℃ and 45 ℃ (32°F to 113 °F). Don't leave your headsets in your car, because temperatures in parked cars can exceed this range.

Do not dispose of the headsets in a fire as this may result in an explosion.

Do not bring your headsets into contract with sharp objects as this will cause scratches and damage.

Do not attempt to take apart the headsets as they do not contain serviceable components.

If you do not use the headsets for long periods, store them in a dry place, free from extreme temperature conditions, moisture and dust.

Incorrect charging can cause an electronic shock when the headsets is subsequently used.

Only charge the headsets built-in battery in accordance with the instructions contained within this user guide.

Avoid charging the headsets in extreme temperature conditions.

Note:

On Bluetooth communications

Bluetooth wireless technology operates within about 10m (30 feet) range. The maximum communication distance may vary depending on the presence of obstacles (people, metal objects, walls, etc) or the electromagnetic environment. When using the headset to perform hands-free talking on the phone, noise may occur depending on the connected device or the communication environment. Depending on the device to be connected, it may require some time to start communications.

Notes on wearing the headset

Because the headset achieves a tight seal over the ears, forcibly pressing it against your ears or quickly pulling it off can result in eardrum damage, The speaker's diaphragm may produce a clicking sound when wearing the headset, This is not a malfunction.

Other notes

Do not subject the headset to excessive shock, as it is a precision device. The touch sensor may not operate correctly if you apply stickers or other adhesive items to the control panel. When you use the headset as a wired headphones, use the supplied headphone cable only. Make sure that the headphone cable is firmly inserted.The Bluetooth function may not work with a mobile phone, depending on the signal conditions and the surrounding environment. Do not apply weight or pressure to the headset for long periods, including when it is stored, as it may cause deformation. if vou experience discomfort while using the headset, stop immediately, The earpads may be damaged or deteriorate with long-term use and storage. The headset is notwaterproof. lf water or foreign matter enters the headset, it may result in fire or electric shock, lf water or foreign matter enters the headset, stop use immediately and consultyour nearest Astrum dealer. Cleaning the headset When the headset exterior is dirty, clean it with a soft, dry cloth. If the headset is particularly dirty, soak a cloth in diluted neutral detergent and wring it well before using it to clean the headset, Do not use solvents such as thinner, benzene, or alcohol, as they may damage the finish on the surface of the headset or cause other damage, Keep the headset (including accessories away from the magnetic card The headset (including accessories) has magnets. if you bring a magnetic card close to the headset, the card magnet may be affected anobecome unusable.

PAGE CLIPPING

PAGE CLIPPING AREA

Product Safety Information

Improper use of the product can easily cause damage to the product or may endanger personal and property safety.

1. The battery is included in the product. Please avoid exposing your product to the sunlight, electric heater or similar overheating environments. Do not store the product in high temperature strong light and strong magnetic places.
2. Do not keep it in other harsh environments such as fire source. Intense physical actions such as knocking, throwing, trampling on and squeezing etc. shall be avoided. Do not use it in case of expansion.
3. Inappropriate use of the product against this user manual or ignoring warnings can easily cause damage the product or may endanger personal and property safety. Consumer shall bear for all the consequences, to which our company will not assume any legal liability.
4. Decomposition of this product by non-professionals is strictly prohibited.
5. Do not use a load (electrical appliances) that exceeds the output current of this product. A circuit protection mechanism is built in to automatically stop working if loads exceed.
6. Please use a clean cotton cloth to clean the charging contacts of headsets regularly to prevent it from failing to charge or turn on due to missing cleaning for a long time.
7. Do not put this product in water (or washing machine), If water enters the product, let it dry naturally before using it.

PAGE CLIPPING AREA

제품개요

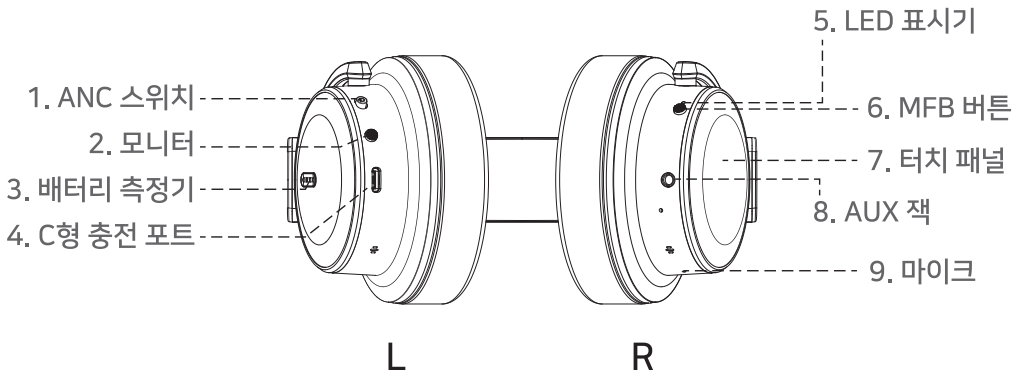

스위치	기능	작동
ANC 스위치	ANC 기능 켜기/끄기	ANC 스위치를 밀어 활성화하거나 ANC 모드 비활성화
MFB 스위치	전원 켜기/끄기	MFB 버튼 3초간 길게 누르기
	편성	전원이 꺼진 상태에서 MFB 버튼 길게 누르기 LED 표시등이 깜박일 때까지 5초 동안 페어링 버튼 누르기 빨간색과 파란색이 번갈아 표시됨
	전화 받기/끊기	MFB 버튼 한 번 누르기
	통화 거부	MFB 버튼 두 번 누르기
	음성 어시스턴트	스마트폰에서 음성 어시스턴트를 활성화하는 MFB 버튼을 길게 누른 후 손을 뗍니다.
	마지막 번호 재다이얼	블루투스 연결 상태에서 MFB 버튼 두 번 누르기
	페어링 기록 지우기	꺼진 상태에서 LED 표시기가 2초 동안 보라색 으로 표시될 때까지 MFB 버튼 길게 누르기
Touch 패널	음악 재생	Quick tap the touch panel twice
	음악 일시중지	Quick tap the touch panel twice
	소리 키우기	수직으로 위로 슬라이드
	소리 줄이기	수직으로 아래로 슬라이드
	다음 트랙	수평으로 앞으로 슬라이드
	이전 트랙	수평으로 뒤로 슬라이드

근접성 센서	플레이 (음악만 가능, 통화 불가)	헤드셋 착용
	정지 (음악만 가능, 통화 불가)	헤드셋 벗기

기본 작업

휴대전화와 페어링

1) LED 표시기가 빨간색과 파란색으로 깜박일 때까지 MFB 버튼을 5초 동안 길게 누릅니다.
2) 모바일 기기에서 블루투스 기능을 켜고, 검색 후 연결하세요.
Astrum MX PRO로 헤드셋이 곧 모바일 장치와 연결됩니다.

재연결

Astrum MX PRO는 마지막으로 페어링된 장치와 자동으로 연결됩니다. 간단히 켜기만 하면 됩니다. 장치의 Bluetooth 기능과 Astrum MX PRO는 다음과 같은 경우 즉시 연결됩니다. 전원이 켜져 있습니다.

ANC 모드 활성화 / 비활성화

주변 소음을 크게 줄이려면 ANC 버튼을 ON 쪽으로 전환하세요.
ANC 기능을 비활성화하려면 ANC 버튼을 OFF 쪽으로 전환하세요.

대기 모드 활성화 / 비활성화

ANC가 켜져 있을 때 주변 버튼을 한 번 누르면 주변 모드가 활성화됩니다.
모드를 비활성화하려면 다시 한 번 누르세요.
주변 소리를 듣지 않고도 주변 소리를 들을 수 있는 편리함을 제공하는 주변 모드 헤드셋을 벗습니다.

PAGE CLIPPING AREA

PAGE CLIPPING AREA

FAQ

1) ANC란?

ANC는 "능동형 소음 제거"를 의미합니다. 이 기능은 소음을 제거하도록 설계되었습니다. 주변 소음 없이 음악을 즐길 수 있습니다.
일할 때, 여행할 때, 또는 단순히 휴식을 취하는 동안 주의가 산만해집니다.
다음과 같은 경우에 가장 효과적입니다.
비행기 엔진이나 대형 소음과 같은 저주파 소음을 줄입니다.
군중 (20HZ-800HZ의 주파수).

2) ANC가 켜진 상태에서도 특정 소음이 계속 들리는 이유는?

ANC 기능은 지속적이고 꾸준한 LOW 주파수 사운드를 줄이는 데 가장 적합합니다.
고함소리나 자동차 경적소리와 같은 갑작스럽고 불규칙한 소음은 효과적이지 않습니다.

3) Astrum MX PRO의 “AMBIENT 모드”가 보청기로 작동하나요?

아니요, 보청기가 아닙니다. 시끄러운 환경에서 Astrum MX PRO는 주요 오디오 주파수를 캡처하도록 설계되었습니다.

4) 오디오 지연이 여전히 발생하는 이유는 무엇입니까?

장치가 불안정한 Bluetooth를 전송하는 경우 오디오 대기 시간이 계속 존재할 수 있습니다. 최고의 사운드 성능을 얻으려면 모바일 장치를 확인하십시오.
장치는 aptX Low Latency도 지원합니다.

5) 배터리가 소진된 경우에도 헤드셋을 계속 사용할 수 있습니까?

예, 배터리가 방전되면 3.5mm 오디오 케이블을 사용하여 음악을 스트리밍할 수 있습니다.
Note: 유선 연결에서는 헤드셋의 버튼이 작동하지 않습니다.

6) 충전 방법은 무엇입니까?

배터리가 10% 미만이면 블루투스 LED가 빨간색으로 깜박이고, 5분마다 경고음이 들립니다. 헤드셋을 충전하려면 연결하세요. Type-C 충전 케이블을 사용하여 전원에 연결합니다.

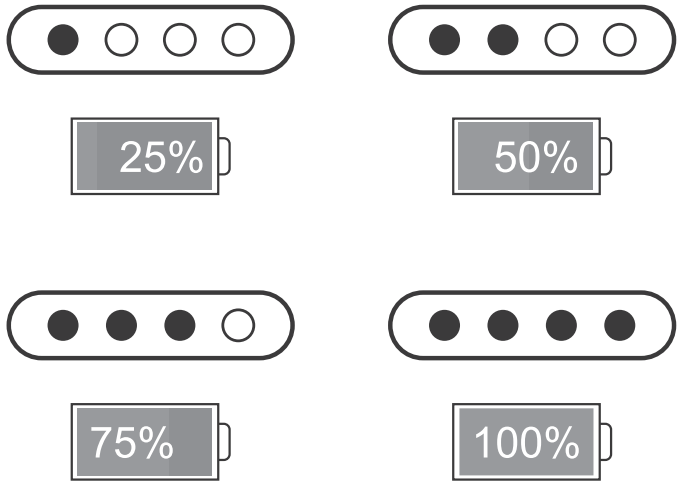

7) 이중 연결은 어떻게 작동하나요?

1. 헤드셋을 장치 A와 페어링합니다.
2. 기기 A의 블루투스 기능을 끄고 헤드셋을 페어링 모드로 설정합니다.
   (LED 표시등이 빨간색과 파란색으로 번갈아 깜박입니다.)
3. 헤드셋을 장치 B와 페어링합니다.
4. 기기 A의 블루투스를 켜고 헤드셋과 다시 페어링하세요.
   두 장치 모두 이제 헤드셋에 연결되었습니다.

Note: 위 단계는 최초 설정에만 적용됩니다. 다음번엔 자동으로 Astrum MX PRO가 연결됩니다

PAGE CLIPPING AREA

PAGE CLIPPING AREA

제품 사양

블루투스 버전 : 5.1
소음 제거율 : 약 98%
지원되는 프로필 : HFP, HSP, A2DP, AVRCP
오디오 코덱 : AAC, aptX, aptX 낮은 대기 시간
오디오 임피던스 : 32Ω
충전시간 : 약 3.5시간
작동 범위 : ≥10m
유선 연결 : 3.5mm 오디오 케이블
작업 시간(무선만 해당) : 25시간
작동 시간(무선 + 소음 제거) : 15시간

패키지 내용

1. 헤드셋
2. Type-C 충전 케이블
3. 3.5mm 오디오 케이블
4. 작은 메쉬 가방
5. 듀얼 플러그 어댑터
6. 하드 운반 케이스
7. 사용 매뉴얼

관리 및 유지 관리

주머니나 가방에 넣기 전에 헤드셋을 끄는 것이 좋습니다.
의도치 않은 전화를 걸려 MFB 버튼이 실수로 활성화된 경우 휴대폰이 작동하지 않을 수있습니다.

헤드셋이 손상될 수 있으므로 헤드셋을 액체, 습기 또는 습도에 노출시키지 마십시오.
방수가 아닙니다.

헤드셋을 청소할 때 연마성 청소 용제를 사용하지 마십시오.

헤드셋을 극한의 온도 조건에 노출시키지 마십시오.

온도가 0 ℃에서 45 ℃ 사이인 곳에 헤드셋을 보관하십시오.
(32°F ~ 113°F). 온도가 높기 때문에 헤드셋을 차 안에 두지 마십시오.
주차된 차량에서는 이 범위를 초과할 수 있습니다.

폭발이 발생할 수 있으므로 헤드셋을 불 속에 폐기하지 마십시오.

날카로운 물체에 헤드셋을 접촉시키지 마십시오.

헤드셋에는 서비스 가능한 부품이 포함되어 있지 않으므로 분해하려고 시도하지 마십시오.

헤드셋을 장기간 사용하지 않을 경우 건조한 곳에 보관하십시오.
극한의 온도 조건, 습기 및 먼지가 없어야 합니다.

헤드셋을 잘못 충전하면 감전이 발생할 수 있습니다.

지침에 따라서만 헤드셋 내장 배터리를 충전하십시오.
이 사용자 가이드에 포함되어 있습니다.

극한의 온도 조건에서 헤드셋을 충전하지 마십시오.

PAGE CLIPPING

PAGE CLIPPING AREA

참고 사항:

Bluetooth 통신에 대한 주의 사항:

Bluetooth 무선 기술은 약 10m(30피트) 범위 내에서 작동합니다.
최대 통신 거리는 장애물 유무에 따라 달라질 수 있습니다. (사람, 금속 물체, 벽 등) 또는 전자기 환경. 핸즈프리 통화를 위해 헤드셋을 사용할 경우 소음이 발생할 수 있습니다.
연결된 장치나 통신 환경에 따라 발생할 수 있습니다.
연결하려는 장치에 따라 시작하는 데 시간이 걸릴 수 있습니다.

헤드셋 착용에 대한 주의 사항:

- 헤드셋은 귀에 밀착되는 디자인이므로 귀에 강하게 누르거나 급격하게 빼면 귀막에 손상을 줄 수 있습니다. 헤드셋을 착용할 때 스피커 진동판에서 클릭 소리가 발생하는 것은 정상입니다.
- 과도한 충격을 가하지 마십시오. 헤드셋은 정밀한 기기입니다.
- 제어 패널에 스티커나 접착물을 부착하면 터치 센서가 올바르게 작동하지 않을 수 있습니다.
- 유선 헤드폰으로 사용할 때는 제공된 헤드폰 케이블만 사용하세요. 헤드폰 케이블이 확실히연결되었는지 확인하세요.
- 신호 상태와 주변 환경에 따라 모바일 폰과의 Bluetooth 기능이 제대로 작동하지 않을 수있습니다.
- 장시간 보관 시 포함하여 헤드셋에 장시간 압력이 가해지거나 무게가 가해지지 않도록 주의 하십시오. 변형될 수 있습니다.
- 헤드셋 사용 중 불편을 느낄 경우 즉시 사용을 중지하세요.
- 이어 패드는 장기간 사용 및 보관으로 손상되거나 변질될 수 있습니다.
- 헤드셋은 방수가 아닙니다. 헤드셋에 물이나 이물질이 들어가면 화재나 감전의 원인이 될 수 있습니다. 물이나 이물질이 들어간 경우 즉시 사용을 중지하고 가장 가까운 Astrum 판매점에상담하세요.

헤드셋 청소:

- 헤드셋 외부가 더러워진 경우 부드러운 건조 천으로 닦아주세요. 특히 더러운 경우 중성 세제를 묽게 희석한 천에 적셔서 잘 짜서 청소하세요. 시 thinner, 벤젠, 알코올 등의 용제를 사용하지 마세요. 그러한 용제는 헤드셋 표면의 마감재를 손상시키거나 다른 손상을 일으킬 수 있습니다.
- 헤드셋(악세사리 포함)을 자기 카드와 멀리 두세요. 헤드셋(악세사리 포함)에 자석이 있으므로 자기 카드를 가까이 가져가면 카드 자석이 영향을 받아 사용할 수 없게 됩니다.

제품 안전 정보

제품을 부적절하게 사용하면 제품이 쉽게 손상되거나 손상될 수 있습니다.
개인 및 재산의 안전을 위협할 수 있습니다.

1. 제품에는 배터리가 포함되어 있습니다. 노출을 삼가해주세요
   가볍고 강한 자기 장소., 햇빛, 전기 히터 또는 유사한 과열 환경, 고온에 강한 곳에 제품을 보관하지 마십시오.
2. 화기 등 열악한 환경에 보관하지 마십시오. 두드리기, 던지기, 짓밟기 등의 강렬한 신체적 행동, 쥐어짜는 행위 등은 피해야 합니다. 확장하는 경우에는 사용하지 마십시오.
3. 제품의 주변 온도는 0°C~55°C(32°F ~131°F)입니다.
4. 전문가가 아닌 사람이 본 제품을 수리하는 것은 엄격히 금지되어 있습니다.
5. 비전문가가 본 제품을 분해하는 것은 엄격히 금지되어 있습니다.
6. 출력 전류를 초과하는 부하(전기용품)를 사용하지 마십시오.
   이 제품의. 회로 보호 메커니즘이 내장되어 자동으로 부하가 초과되면 작업을 중지하십시오.
7. 깨끗한 면 천을 사용하여 충전 접점을 청소하십시오.
   오랫동안 청소를 놓치면 헤드셋이 충전되지 않거나 켜지지 않을 수 있습니다.
8. 본 제품을 물(또는 세탁기)에 넣지 마십시오. 물이 들어간 경우
   제품을 자연 건조시킨 후 사용하세요.

PAGE CLIPPING AREA

PAGE CLIPPING AREA

Con diadema y funda de cuero proteico

Astrum MX PRO

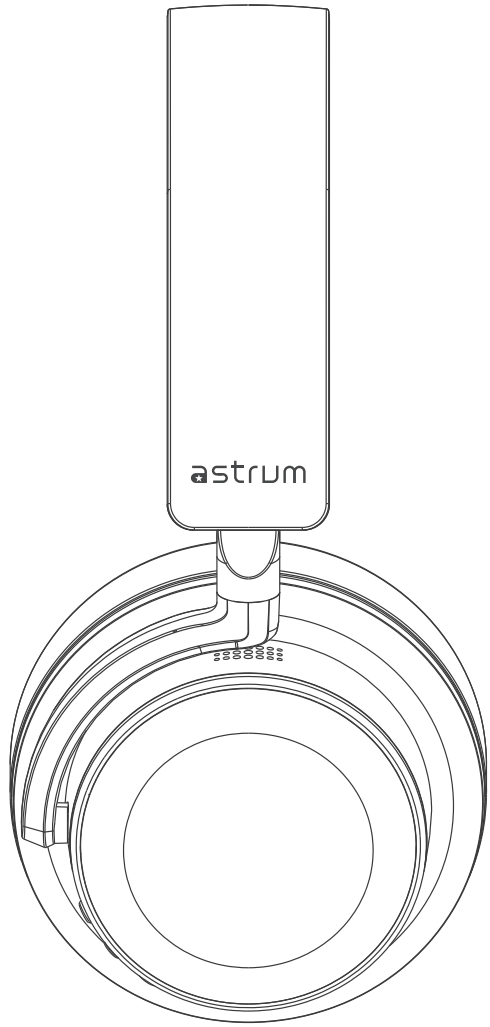

Manual de usuario

Descripción del producto

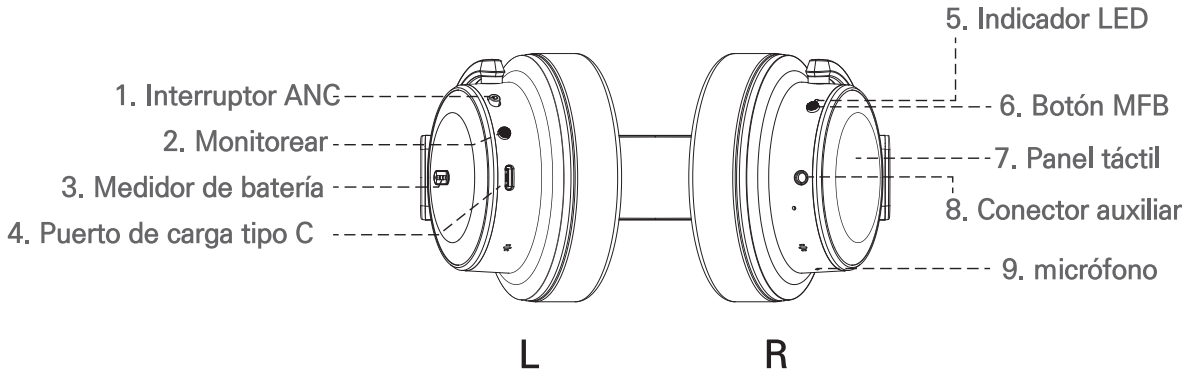

Botón	Función	Operación
ANC Switch	Función ANC activada/ desactivada	Deslice el interruptor ANC para activar o desactivar el modo ANC
MFB Botón	Encendido / apagado	Mantenga presionado el botón MFB durante 3 segundos
	Emparejamiento	En el modo apagado, mantenga presionado MFB durante 5 segundos hasta que el indicador LED parpadee ROJO y AZUL alternativamente
	Responder/finalizar una llamada	Presione el botón MFB una vez
	rechazar una llamada	Presione el botón MFB dos veces para rechazar una llamada entrante
	asistente de voz	Mantenga presionado el botón MFB y suelte el Botón MFB para activar el asistente de voz desde tu teléfono inteligente
	Volver a marcar el último número	Presione el botón MFB dos veces bajo bluetooth Estado de conexión
	Borrar historial de emparejamiento	Desde apagado, mantenga presionado el botón MFB hasta que El indicador LED muestra PÚRPURA durante 2 segundos.
Panel táctil	Reproducir música	Toque rápidamente el panel táctil dos veces
	pausar la música	Toque rápidamente el panel táctil dos veces
	Sube el volumen	Deslizar verticalmente hacia arriba
	Bajar volumen	Deslizar verticalmente hacia abajo
	Siguiente pista	Deslizarse horizontalmente hacia adelante
	Pista anterior	Deslizarse horizontalmente hacia atrás

PAGE CLIPPING AREA

PAGE CLIPPING AREA

Proximity Sensor	Jugar (Solo música, no para llamadas)	Ponte los auriculares
	Pausa (solo música, no para llamadas)	Take off the headsets

Operaciones básicas

Emparejar con el teléfono móvil

1) Mantenga presionado el botón MFB durante 5 segundos hasta que el indicador LED parpadee en ROJO y AZUL alternativamente.
2) Encienda la función Bluetooth en su dispositivo móvil, busque y conéctese con Astrum MX PRO. Los auriculares pronto estarán conectados con su dispositivo móvil.

Reconexión

Astrum MX PRO se conectará automáticamente con el último dispositivo emparejado, simplemente enciéndalo La función Bluetooth de su dispositivo y el Astrum MX PRO se conectarán instantáneamente cuando encendido.

Activar / Desactivar el modo ANC

Cambie el botón ANC al lado ON para reducir significativamente el ruido ambiental. Cambie el botón ANC al lado APAGADO para desactivar la función ANC.

Activar/Desactivar El Modo Ambiente

Cuando ANC esté activado, presione el botón ambiental una vez para activar el modo ambiental. Presione una vez más para desactivar el modo. El modo ambiente proporciona la comodidad de escuchar el sonido ambiental sin quitándose los auriculares.

Preguntas más frecuentes

1) ¿Qué es el Congreso Nacional Africano?

ANC significa “cancelación activa de ruido”; esta función está diseñada para eliminar ruido ambiental en su entorno que le permite disfrutar de su música sin distracción mientras trabaja, viaja o simplemente se relaja. Es más eficaz en reducir los ruidos de BAJA frecuencia, como los del motor de un avión o un gran multitud (frecuencias de 20 HZ–800 HZ).

2) ¿Por qué sigo escuchando ciertos ruidos con ANC activado?

La función ANC es mejor para reducir los sonidos de BAJA frecuencia constantes/fijos. Los ruidos repentinos e irregulares, como gritos o bocinas de automóviles, no son tan eficaces. cancelado.

3) ¿El “Modo AMBIENTE” del BNC100 funciona como audífono?

No, no es un audífono. Astrum MX PRO está diseñado para capturar la frecuencia de audio principal en ambiente ruidoso.

4) ¿Por qué todavía hay un retraso en el audio?

Es posible que aún exista latencia de audio cuando su dispositivo transmite Bluetooth inestableseñales. Para lograr el mejor rendimiento de sonido, asegúrese de que su teléfono móvil El dispositivo también es compatible con aptX Low Latency.

5) ¿Puedo seguir usando mis auriculares si la batería se ha agotado?

Sí, cuando la batería se agota, puede utilizar el cable de audio de 3,5 mm para transmitir música.

Nota: Los botones de los auriculares no funcionarán con una conexión por cable.

PAGE CLIPPING AREA

PAGE CLIPPING AREA

6) ¿Cómo cobrar?

Cuando la batería esté por debajo del 10%, el LED de Bluetooth parpadeará en rojo y podrá Escuche un pitido cada cinco minutos. Para cargar sus auriculares, conecte conéctelo con el cable de carga tipo C y conéctelo a la alimentación.

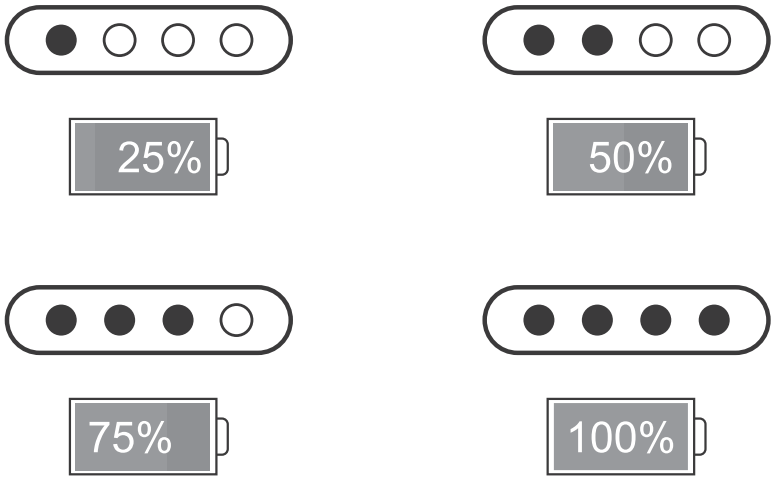

7) ¿Cómo funciona la conexión dual?

1. Empareje los auriculares con el dispositivo A.
2. Apague la función Bluetooth del dispositivo A y configure los auriculares en modo de emparejamiento. (El indicador LED parpadea en ROJO y AZUL alternativamente).
3. Empareje los auriculares con el dispositivo B.
4. Encienda el Bluetooth del dispositivo A y vuelva a vincularlo con los auriculares. Ambos dispositivos están conectados a los auriculares ahora.

Nota: Los pasos anteriores son solo para la configuración por primera vez. Astrum MX PRO se conectará automáticamente la próxima vez.

Especificaciones del producto

Versión BT : 5.1
Tasa de cancelación de ruido : aproximadamente 98%
Perfiles compatibles : HFP, HSP, A2DP, AVRCP
Códec de audio : AAC, aptX, aptX de baja latencia
Impedancia de audio : 32 ohmios
Tiempo de carga : aproximadamente 3,5 horas
Rango operativo : ≥10m
Conexión por cable : cable de audio de 3,5 mm
Tiempo de trabajo (solo inalámbrico) : 25 horas
Tiempo de trabajo (Inalámbrico + cancelación de ruido) : 15 horas

Contenido del paquete

1. Auriculares
2. Cable de carga tipo C
3. cable de audio de 3,5 mm
4. Bolsa pequeña de malla
5. Adaptador de enchufe dobler
6. Estuche rígido
7. Manual de uso

PAGE CLIPPING

PAGE CLIPPING AREA

Cuidado y mantenimiento

Considere apagar los auriculares antes de guardarlos en su bolsillo o bolso. Si el botón MFB se activa accidentalmente, su teléfono móvil puede realizar una llamada no deseada.

No exponga los auriculares a líquidos, humedad o humedad, ya que los auriculares no son impermeables.

No utilice disolventes de limpieza abrasivos para limpiar los auriculares.
Do not expose the headsets to extreme temperature conditions.

Guarde sus auriculares donde la temperatura esté entre 0 ℃ y 45 ℃ (32°F a 113 °F). No dejes tus auriculares en tu auto, porque las temperaturas en coches estacionados puede superar este rango.

No arroje los auriculares al fuego, ya que esto podría provocar una explosión.

No ponga sus auriculares en contacto con objetos afilados, ya que esto provocará rayones y daños.

No intente desmontar los auriculares ya que no contienen elementos reparables. componentes.

Si no utiliza los auriculares durante períodos prolongados, guárdelos en un lugar seco, libre de condiciones extremas de temperatura, humedad y polvo.

La carga incorrecta puede causar una descarga electrónica cuando los auriculares están utilizado posteriormente.

Cargue la batería integrada de los auriculares únicamente de acuerdo con las instrucciones. contenidos en esta guía del usuario.

Evite cargar los auriculares en condiciones de temperatura extrema.

Nota:

Sobre las comunicaciones Bluetooth:
La tecnología inalámbrica Bluetooth funciona dentro de un alcance de aproximadamente 10 m (30 pies). La distancia máxima de comunicación puede variar dependiendo de la presencia de obstáculos. (personas, objetos metálicos, paredes, etc.) o el entorno electromagnético. Al utilizar el hedaset para hablar por teléfono con manos libres, es posible que se produzca ruido. ocurrir dependiendo del dispositivo conectado o del entorno de comunicación.

Dependiendo del dispositivo que se vaya a conectar, es posible que necesite algo de tiempo para iniciarse. comunicaciones.

Notas sobre el uso del auricular:
Debido a que el auricular se ajusta firmemente sobre las orejas, presionarlo contra las orejas o quitarlo rápidamente puede provocar daños en el tímpano. El diafragma del altavoz puede producir un sonido de clic al usar el auricular. Esto no es un mal funcionamiento.

Otras notas:
No someta el auricular a golpes excesivos, ya que es un dispositivo de precisión.
El sensor táctil puede no funcionar correctamente si se aplican pegatinas u otros objetos adhesivos al panel de control. Cuando utilice el auricular como auriculares con cable, utilice solo el cable de auriculares suministrado. Asegúrese de que el cable de auriculares esté firmemente insertado. La función Bluetooth puede no funcionar con un teléfono móvil, dependiendo de las condiciones de señal y del entorno circundante. No aplique peso o presión al auricular durante períodos prolongados, incluido cuando esté guardado, ya que puede deformarse. Las almohadillas para los oídos pueden dañarse o deteriorarse con el uso y almacenamiento a largo plazo. El auricular no es resistente al agua. Si entra agua u objetos extraños en el auricular, puede provocar incendios o descargas eléctricas. Si entra agua u objetos extraños en el auricular, deje de usarlo inmediatamente y consulte a su distribuidor Astrum más cercano.

Limpieza del auricular:
Cuando la parte exterior del auricular esté sucia, límpiela con un paño suave y seco. Si el auricular está particularmente sucio, sumerja un paño en detergente neutro diluido y exprímalo bien antes de usarlo para limpiar el auricular. No utilice disolventes como diluyentes, benceno o alcohol, ya que pueden dañar el acabado de la superficie del auricular o causar otros daños. Mantenga el auricular (incluidos los accesorios) alejado de las tarjetas magnéticas:

El auricular (incluidos los accesorios) tiene imanes. Si acerca una tarjeta magnética al auricular, el imán de la tarjeta puede verse afectado y dejar de funcionar.

PAGE CLIPPING AREA

PAGE CLIPPING AREA

Información de seguridad del producto

El uso inadecuado del producto puede causar fácilmente daños al producto o puede poner en peligro la seguridad personal y de la propiedad.

1. La batería está incluida en el producto. Por favor evite exponer su producto a la luz solar, calentador eléctrico o sobrecalentamiento similar. ambientes. No almacene el producto a altas temperaturas. Lugares magnéticos ligeros y fuertes.
2. No lo guarde en otros ambientes hostiles como fuentes de fuego. Acciones físicas intensas como golpear, tirar, pisotear y Se evitará apretar, etc. No lo utilice en caso de expansión.
3. La temperatura ambiente del producto es de 0 ºC y 55 ºC (32 ºF a 131ºF).
4. Está estrictamente prohibida la reparación de este producto por parte de no profesionales.
5. Está estrictamente prohibida la descomposición de este producto por parte de personas no profesionales.
6. No utilice una carga (aparatos eléctricos) que exceda la corriente de salida. de este producto. Un mecanismo de protección de circuito está integrado para automáticamente Deje de funcionar si las cargas exceden.
7. Utilice un paño de algodón limpio para limpiar los contactos de carga del auriculares con regularidad para evitar que no se carguen o se enciendan debido a faltar la limpieza durante mucho tiempo.
8. No coloque este producto en agua (o en la lavadora). Si entra agua el producto, déjelo secar naturalmente antes de usarlo.

自动降噪蓝牙耳机
Astrum MX PRO

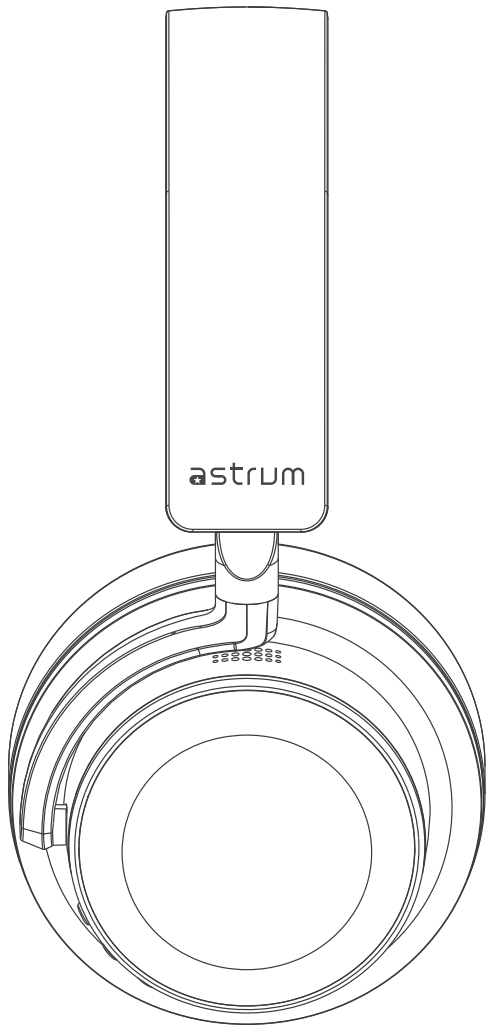

用户手册

PAGE CLIPPING AREA

PAGE CLIPPING AREA

产品概述

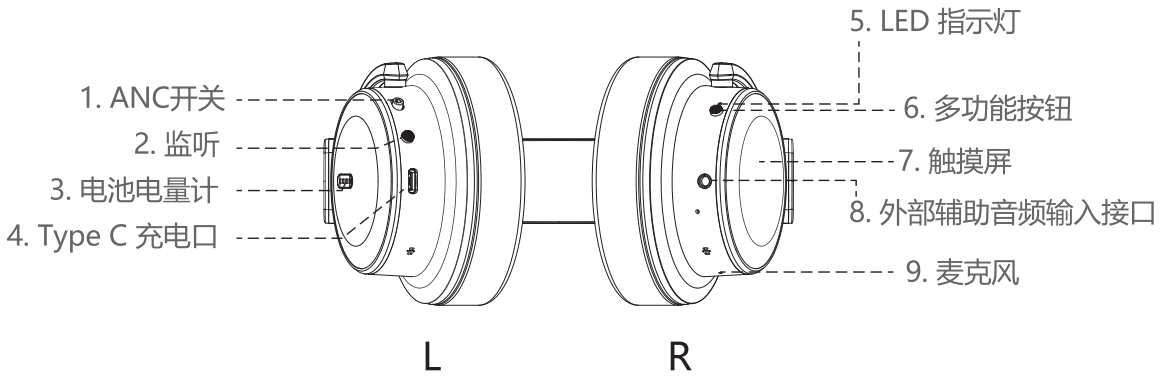

按钮	功能	操作
ANC开关	ANC功能开/关	滑动ANC开关以激活或 关闭ANC模式
MFB 按钮	开机/关机	按住多功能按钮 3 秒钟
	配对	在关机模式下，按住多功能配对按钮 5 秒钟， 直到 LED 指示灯闪烁
	接听/结束通话	按一次MFB按钮
	拒绝来电	按两次MFB按钮可拒接来电
	长按 MFB 按钮并释 放语音助手	长按 MFB 按钮并松开 MFB 按钮即可从智能手机激活语音助手
	重拨最后一个电话号码	在蓝牙连接状态下按两次 MFB 按钮
	清除配对历史记录	从关闭状态开始，长按 MFB 按钮直到 LED 指示灯显示紫色 2 秒钟
触摸 控制板	播放音乐	快速点击触摸屏两次
	暂停音乐	快速点击触摸屏两次
	增大音量	垂直向上滑动
	减小音量	垂直向下滑动
	下一曲	水平向前滑动
	上一曲	水平向后滑动

近距离感应感应器	播放（仅限音乐，不用于通话）	戴上耳机
	暂停（仅限音乐，不用于通话）	取下耳机

基本操作

与手机配对使用

1) 长按 MFB 按钮 5 秒钟，直到 LED 指示灯红色和蓝色交替闪烁。
2) 打开移动设备上的蓝牙功能，搜索并连接 Astrum MX PRO。
   耳机将很快与您的移动设备连接。

重新连接

Astrum MX PRO 会自动与上次配对的设备连接，只需打开设备的蓝牙功能，耳机就会在开机后立即连接。

启用/禁用 ANC 模式

将 ANC 按钮切换到 ON 侧可大幅降低环境噪音。
将 ANC 按钮切换到 OFF侧可关闭 ANC 功能。

启用/禁用监听模式

当 ANC 启用时，按一次"监听"按钮可启用监听模式。
再次按下则关闭该模式。
监听模式可在不摘下耳机的情况下方便地听到周围的声音。

PAGE CLIPPING AREA

PAGE CLIPPING AREA

常见问题

1) 什么是 ANC?

ANC 是 "主动降噪 "的缩写--该功能旨在消除环境中的噪音，让您在工作、旅行或放松时都能心无旁骛地聆听音乐。该功能可最有效地降低低频噪音，如飞机引擎或人群中发出的噪音（频率范围为 20HZ-800HZ）。

2) 为什么开启 ANC 后仍能听到某些噪音?

ANC 功能最适合减少持续/稳定的低频声音。
突然的、不规则的噪音（如喊叫声或汽车喇叭声）就不会被有效抵消。

3) BNC100 的 "环境模式 "可以作为助听器使用吗?

不，这不是助听器。Astrum MX PRO 专为在嘈杂环境中捕捉主音频而设计。

4) 为什么还会出现音频延迟?

当您的设备传输不稳定的蓝牙信号时，音频延迟可能仍然存在。要获得最佳音质，请确保您的移动设备也支持 aptX 低延迟。

5) 如果耳机电池电量耗尽，还能继续使用吗?

是的，当电池电量耗尽时，您可以使用 3.5 毫米音频电缆来播放音乐。
注意: 耳机上的按钮在有线连接状态下不起作用。

6) 如何充电?

当电池电量低于10%时，蓝牙LED将闪烁红色，您将每五分钟听到一次蜂鸣声。
要给耳机充电，请插入C型充电线并连接电源。

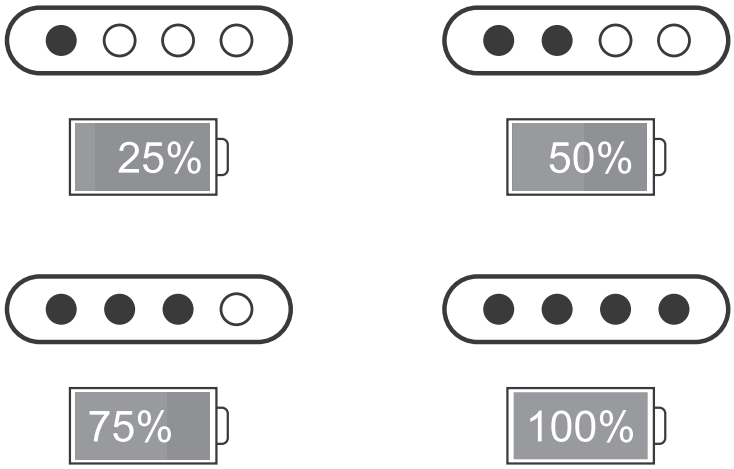

7) 耳机在双重连接状态下如何工作?

1. 将耳机与设备 A 配对。
2. 关闭设备 A 的蓝牙功能，
   将耳机设置为配对模式（LED 指示灯红蓝交替闪烁）。
3. 将耳机与设备 B 配对。
4. 打开设备 A 的蓝牙，再次与耳机配对。现在，两台设备都已连接到耳机。

注意: 上述步骤仅用于首次设置，Astrum MX PRO 会在下次自动连接。

PAGE CLIPPING

PAGE CLIPPING AREA

产品规格

蓝牙版本： 5.1
噪音消除率： 约98%
支持的配置文件： HFP、HSP、A2DP、AVCP
音频编解码器: AAC、aptX、aptX低延迟
音频阻抗： 32 Ohm
充电时间： 约 3.5 小时
工作范围： ≥10m
有线连接： 3.5 毫米音频线
工作时间（仅限无线）： 25 小时
工作时间（无线 + 降噪）： 15 小时

包装内容

1. 耳机
2. C型充电线
3. 3.5mm 音频线
4. 小型网袋
5. 双插头适配器
6. 便携包
7. 使用手册

保养和维护

将耳机放进口袋或包里之前，请先关机。

如果不小心启动了MFB按钮，您的手机可能会意外拨打电话。

该耳机不防水，请勿将耳机暴露在液体、湿气或潮湿环境中。

请勿使用研磨性清洁剂来清洁耳机。

请勿将耳机置于极端温度条件下。

最佳储存温度范围为 0 至45℃，否则会影响耳机的使用寿命。

请勿将耳机丢入火中，否则可能导致爆炸。

请勿将耳机与尖锐物品接触，否则会造成划痕和损坏。

请勿试图拆开耳机，耳机中没有可维修的部件。

如果长时间不使用耳机，请将其存放在干燥的地方，并避免极端温度条件、潮湿和灰尘。

不正确的充电方法可能会在随后使用耳机时造成电击。

只能按照本用户指南中的说明为耳机的内置电池充电。

避免在极端温度条件下给耳机充电。

PAGE CLIPPING AREA

PAGE CLIPPING AREA

注意事项:

关于蓝牙通信
蓝牙无线技术的操作范围约为10米（30英尺）。
最大通信距离可能会受到障碍物（人、金属物体、墙壁等）或电磁环境的影响而有所变化。在使用耳机进行手机免提通话时，根据连接的设备或通信环境，可能会出现噪音。根据要连接的设备的不同，可能需要一些时间来启动通信。

佩戴耳机的注意事项
由于耳机紧贴耳朵，强行按压或迅速取下耳机可能会导致耳膜受损。
佩戴耳机时，扬声器的振膜可能会发出点击声音，这不是故障。

其他注意事项
请勿对耳机施加过大的冲击，因为它是一种精密设备。
如果在控制面板上贴上贴纸或其他粘性物品，触摸传感器可能无法正常工作。
当您将耳机用作有线耳机时，请仅使用提供的耳机线缆。确保耳机线缆插入牢固。
蓝牙功能可能在移动电话上无法正常工作，这取决于信号条件和周围环境。
请勿长时间施加重量或压力于耳机上，包括存放时，因为这可能导致变形。
如果在使用耳机时感到不适，请立即停止使用。
耳罩可能会因长时间使用和存放而损坏或退化。
耳机不防水。如果水或异物进入耳机，可能会导致火灾或电击。
如果水或异物进入耳机，请立即停止使用并咨询最近的Astrum经销商。

清洁耳机
当耳机外部变脏时，请用柔软干燥的布进行清洁。如果耳机特别脏，
请将布浸湿在稀释的中性洗涤剂中，并在使用之前充分拧干，然后用来清洁耳机。
请勿使用溶剂如稀释剂、苯或酒精，因为它们可能会损坏耳机表面的涂层或造 成其他损害。将耳机（包括附件）远离磁卡：耳机（包括附件）带有磁铁。
如果将磁卡靠近耳机，卡片上的磁铁可能会受到影响并停止工作。

产品安全信息

产品使用不当很容易造成产品损坏或 可能危及人身和财产安全。

1. 电池包含在产品中。 请避免暴露您的 产品受到阳光照射、电加热器或类似过热 环境。 请勿将产品存放在高温强 有光和强磁场的地方。

2. 请勿将其存放在火源等其他恶劣环境中。敲打、投掷、踩踏等剧烈肢体动作 应避免挤压等。

3. 产品的环境温度为 0 ºC 至 55 ºC。

4. 不按本使用说明书不当使用或忽视本产品 警告很容易造成产品损坏或可能危及 人身和财产安全。 消费者须承担一切费用及后果，我公司不承担任何法律责任。

5. 非专业人士严禁分解本产品。

6. 请勿使用超过输出电流的负载（电器）给产品充电。本产品内置电路保护机制，如超载将自动停止工作。

7. 请使用干净的棉布清洁耳机充电触点，如长时间不使用，请定期给耳机充电避免长时间不用导致产品无法开机使用。

8. 请勿将本产品放入水中（或洗衣机）， 如果产品进水，使用前请让 产品自然 干燥。

PAGE CLIPPING AREA

PAGE CLIPPING AREA

Remove Page Clipping Area

95mm width, 120mm height